【訂正版】

男子団体組合せ

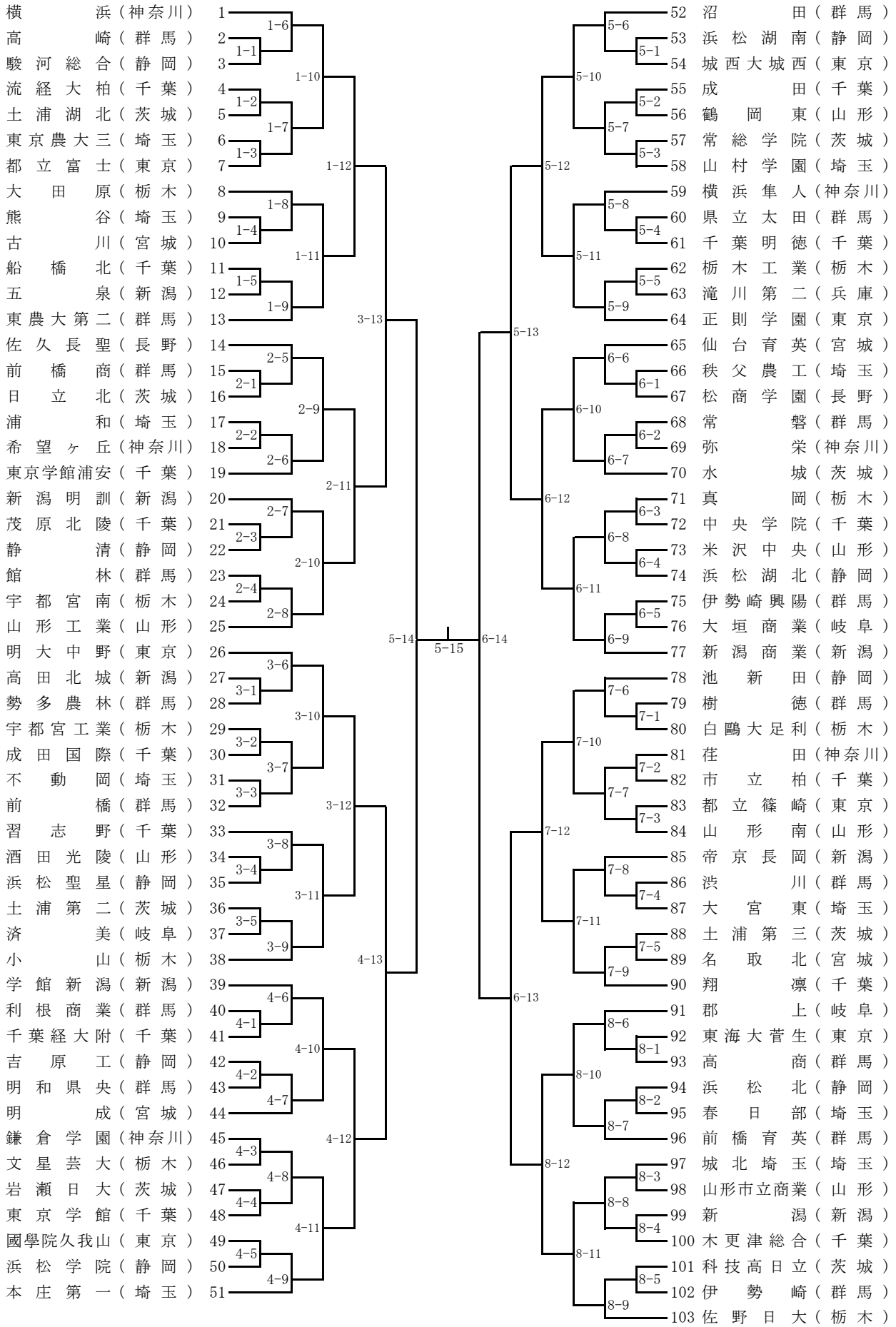
横浜（神奈川） 1
高崎（群馬） 2
駿河総合（静岡） 3
流経大柏（千葉） 4
土浦湖北（茨城） 5
東京農大三（埼玉） 6
都立富士（東京） 7
大田原（栃木） 8
熊谷（埼玉） 9
古川（宮城） 10
船橋北（千葉） 11
五泉（新潟） 12
東農大第二（群馬） 13
佐久長聖（長野） 14
前橋商（群馬） 15
日立北（茨城） 16
浦和（埼玉） 17
希望ヶ丘（神奈川） 18
東京学館浦安（千葉） 19
新潟明訓（新潟） 20
茂原北陵（千葉） 21
静清（静岡） 22
館林（群馬） 23
宇都宮南（栃木） 24
山形工業（山形） 25
明大中野（東京） 26
高田北城（新潟） 27
勢多農林（群馬） 28
宇都宮工業（栃木） 29
成田国際（千葉） 30
不動岡（埼玉） 31
前橋（群馬） 32
習志野（千葉） 33
酒田光陵（山形） 34
浜松聖星（静岡） 35
土浦第二（茨城） 36
済美（岐阜） 37
小山（栃木） 38
学館新潟（新潟） 39
利根商業（群馬） 40
千葉経大附（千葉） 41
吉原工（静岡） 42
明和県央（群馬） 43
明成（宮城） 44
鎌倉学園（神奈川） 45
文星芸大（栃木） 46
岩瀬日大（茨城） 47
東京学館（千葉） 48
國學院久我山（東京） 49
浜松学院（静岡） 50
本庄第一（埼玉） 51
52 沼田（群馬）
53 浜松湖南（静岡）
54 城西大城西（東京）
55 成田（千葉）
56 鶴岡東（山形）
57 常総学院（茨城）
58 山村学園（埼玉）
59 横浜隼人（神奈川）
60 県立太田（群馬）
61 千葉明徳（千葉）
62 栃木工業（栃木）
63 滝川第二（兵庫）
64 正則学園（東京）
65 仙台育英（宮城）
66 秩父農工（埼玉）
67 松商学園（長野）
68 常磐（群馬）
69 弥栄（神奈川）
70 水城（茨城）
71 真岡（栃木）
72 中央学院（千葉）
73 米沢中央（山形）
74 浜松湖北（静岡）
75 伊勢崎興陽（群馬）
76 大垣商業（岐阜）
77 新潟商業（新潟）
78 池新田（静岡）
79 樹徳（群馬）
80 白鷗大足利（栃木）
81 荏田（神奈川）
82 市立柏（千葉）
83 都立篠崎（東京）
84 山形南（山形）
85 帝京長岡（新潟）
86 渋川（群馬）
87 大宮東（埼玉）
88 土浦第三（茨城）
89 名取北（宮城）
90 翔凛（千葉）
91 郡上（岐阜）
92 東海大菅生（東京）
93 高商（群馬）
94 浜松北（静岡）
95 春日部（埼玉）
96 前橋育英（群馬）
97 城北埼玉（埼玉）
98 山形市立商業（山形）
99 新潟（新潟）
100 木更津総合（千葉）
101 科技高日立（茨城）
102 伊勢崎（群馬）
103 佐野日大（栃木）
1-6
1-1
1-10
1-2
1-7
1-3
1-12
1-8
1-4
1-11
1-5
1-9
3-13
2-5
2-1
2-9
2-2
2-6
2-11
2-7
2-3
2-10
2-4
2-8
5-14
5-15
6-14
3-6
3-1
3-10
3-2
3-7
3-3
3-12
3-8
3-4
3-11
3-5
3-9
4-13
4-6
4-1
4-10
4-2
4-7
4-12
4-3
4-8
4-4
4-11
4-5
4-9
5-6
5-1
5-10
5-2
5-7
5-3
5-12
5-8
5-4
5-11
5-5
5-9
5-13
6-6
6-1
6-10
6-2
6-7
6-12
6-3
6-8
6-4
6-11
6-5
6-9
6-13
7-6
7-1
7-10
7-2
7-7
7-3
7-12
7-8
7-4
7-11
7-5
7-9
8-6
8-1
8-10
8-2
8-7
8-12
8-3
8-8
8-4
8-11
8-5
8-9

女子団体組合せ

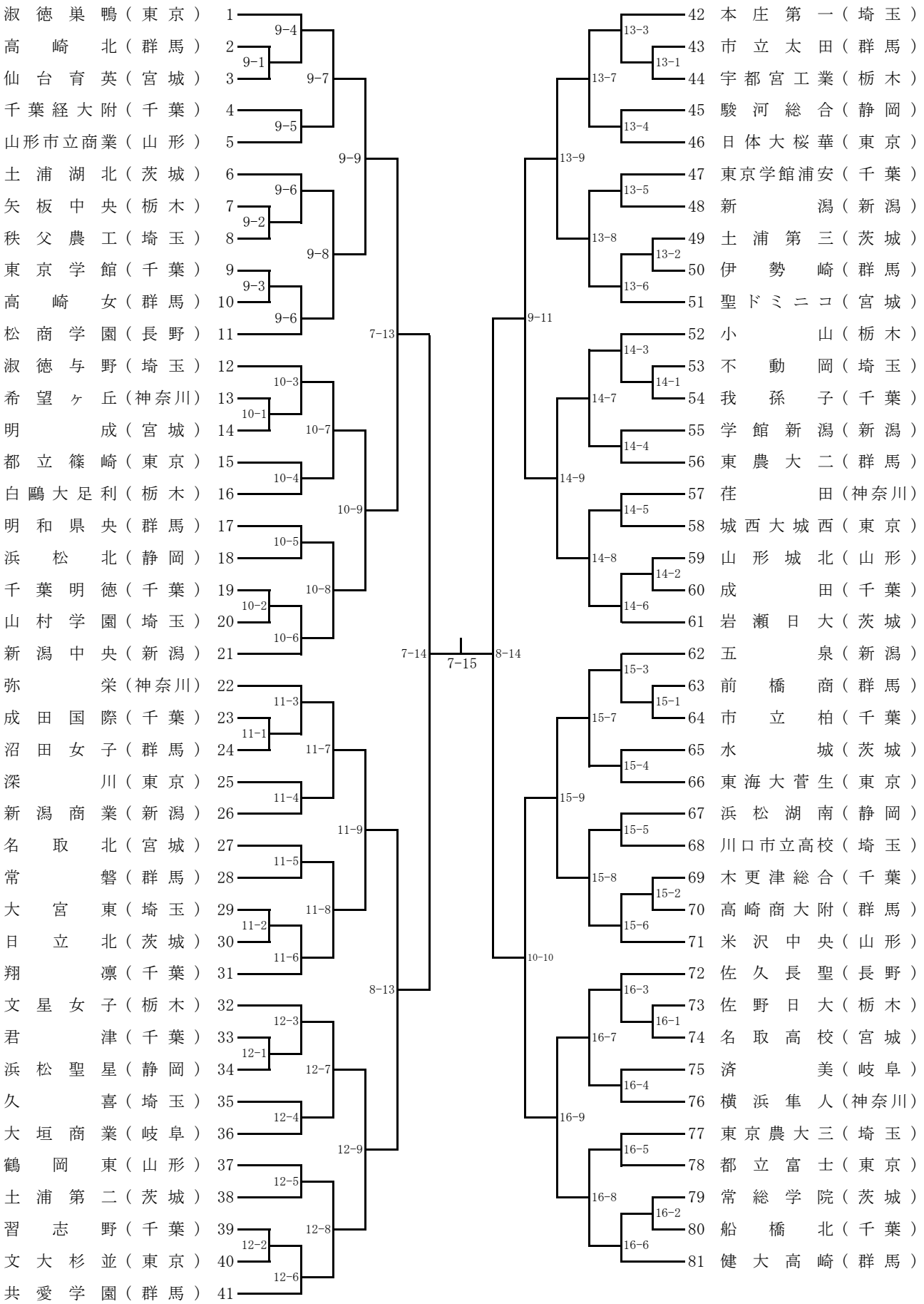
淑徳巣鴨（東京） 1
高崎北（群馬） 2
仙台育英（宮城） 3
千葉経大附（千葉） 4
山形市立商業（山形） 5
土浦湖北（茨城） 6
矢板中央（栃木） 7
秩父農工（埼玉） 8
東京学館（千葉） 9
高崎女（群馬） 10
松商学園（長野） 11
淑徳与野（埼玉） 12
希望ヶ丘（神奈川） 13
明成（宮城） 14
都立篠崎（東京） 15
白鷗大足利（栃木） 16
明和県央（群馬） 17
浜松北（静岡） 18
千葉明徳（千葉） 19
山村学園（埼玉） 20
新潟中央（新潟） 21
弥栄（神奈川） 22
成田国際（千葉） 23
沼田女子（群馬） 24
深川（東京） 25
新潟商業（新潟） 26
名取北（宮城） 27
常磐（群馬） 28
大宮東（埼玉） 29
日立北（茨城） 30
翔凛（千葉） 31
文星女子（栃木） 32
君津（千葉） 33
浜松聖星（静岡） 34
久喜（埼玉） 35
大垣商業（岐阜） 36
鶴岡東（山形） 37
土浦第二（茨城） 38
習志野（千葉） 39
文大杉並（東京） 40
共愛学園（群馬） 41
42 本庄第一（埼玉）
43 市立太田（群馬）
44 宇都宮工業（栃木）
45 駿河総合（静岡）
46 日体大桜華（東京）
47 東京学館浦安（千葉）
48 新潟（新潟）
49 土浦第三（茨城）
50 伊勢崎（群馬）
51 聖ドミニコ（宮城）
52 小山（栃木）
53 不動岡（埼玉）
54 我孫子（千葉）
55 学館新潟（新潟）
56 東農大二（群馬）
57 荏田（神奈川）
58 城西大城西（東京）
59 山形城北（山形）
60 成田（千葉）
61 岩瀬日大（茨城）
62 五泉（新潟）
63 前橋商（群馬）
64 市立柏（千葉）
65 水城（茨城）
66 東海大菅生（東京）
67 浜松湖南（静岡）
68 川口市立高校（埼玉）
69 木更津総合（千葉）
70 高崎商大附（群馬）
71 米沢中央（山形）
72 佐久長聖（長野）
73 佐野日大（栃木）
74 名取高校（宮城）
75 済美（岐阜）
76 横浜隼人（神奈川）
77 東京農大三（埼玉）
78 都立富士（東京）
79 常総学院（茨城）
80 船橋北（千葉）
81 健大高崎（群馬）
9-1
9-2
9-3
9-4
9-5
9-6
9-6
9-7
9-8
9-9
10-1
10-2
10-3
10-4
10-5
10-6
10-7
10-8
10-9
11-1
11-2
11-3
11-4
11-5
11-6
11-7
11-8
11-9
12-1
12-2
12-3
12-4
12-5
12-6
12-7
12-8
12-9
7-13
8-13
7-14
7-15
8-14
9-11
10-10
13-1
13-2
13-3
13-4
13-5
13-6
13-7
13-8
13-9
14-1
14-2
14-3
14-4
14-5
14-6
14-7
14-8
14-9
15-1
15-2
15-3
15-4
15-5
15-6
15-7
15-8
15-9
16-1
16-2
16-3
16-4
16-5
16-6
16-7
16-8
16-9