男子団体組合せ

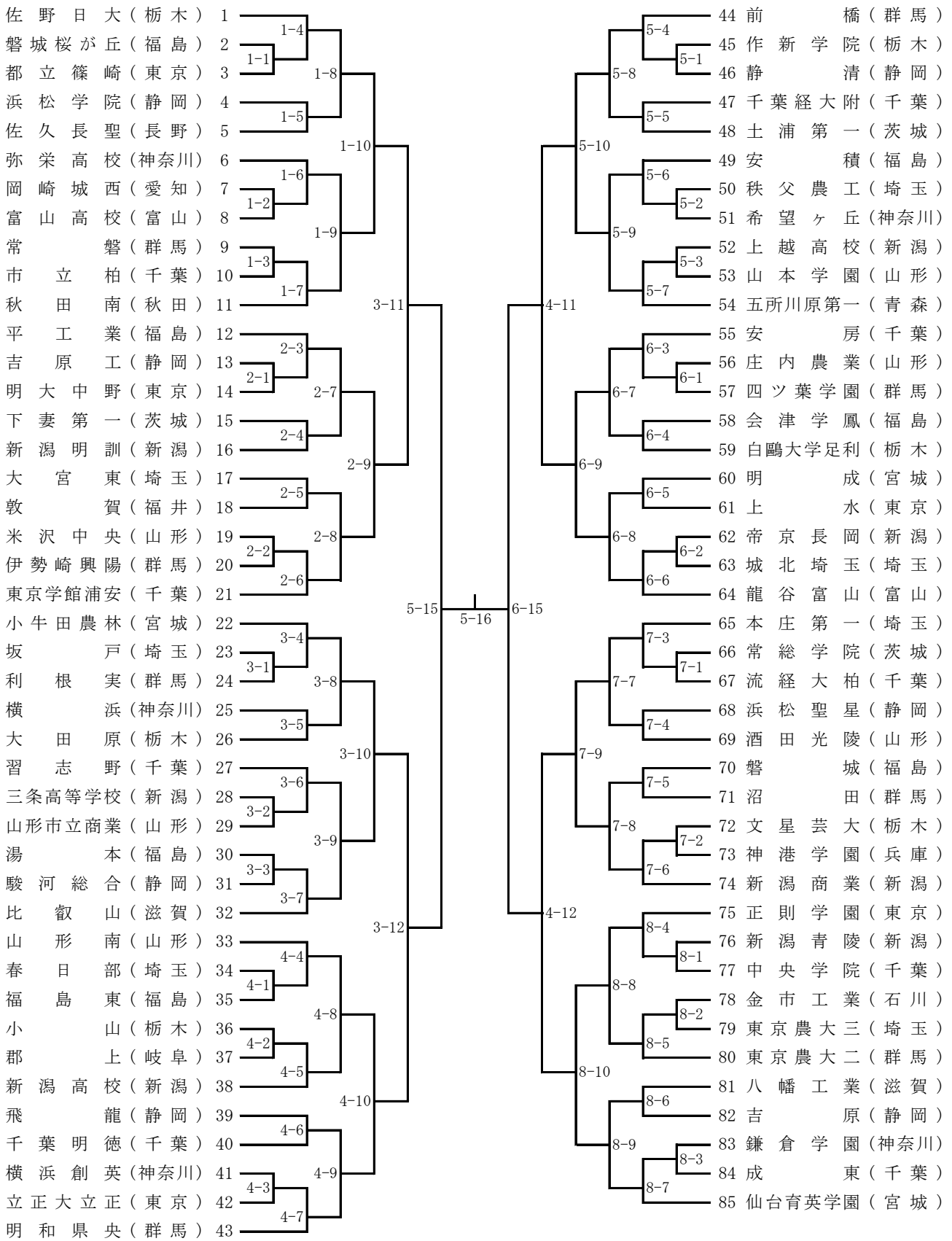
佐野日大（栃木） 1
磐城桜が丘（福島） 2
都立篠崎（東京） 3
浜松学院（静岡） 4
佐久長聖（長野） 5
弥栄高校（神奈川） 6
岡崎城西（愛知） 7
富山高校（富山） 8
常磐（群馬） 9
市立柏（千葉） 10
秋田南（秋田） 11
平工業（福島） 12
吉原工（静岡） 13
明大中野（東京） 14
下妻第一（茨城） 15
新潟明訓（新潟） 16
大宮東（埼玉） 17
敦賀（福井） 18
米沢中央（山形） 19
伊勢崎興陽（群馬） 20
東京学館浦安（千葉） 21
小牛田農林（宮城） 22
坂戸（埼玉） 23
利根実（群馬） 24
横浜（神奈川） 25
大田原（栃木） 26
習志野（千葉） 27
三条高等学校（新潟） 28
山形市立商業（山形） 29
湯本（福島） 30
駿河総合（静岡） 31
比叡山（滋賀） 32
山形南（山形） 33
春日部（埼玉） 34
福島東（福島） 35
小山（栃木） 36
郡上（岐阜） 37
新潟高校（新潟） 38
飛龍（静岡） 39
千葉明徳（千葉） 40
横浜創英（神奈川） 41
立正大立正（東京） 42
明和県央（群馬） 43
44 前橋（群馬）
45 作新学院（栃木）
46 静清（静岡）
47 千葉経大附（千葉）
48 土浦第一（茨城）
49 安積（福島）
50 秩父農工（埼玉）
51 希望ヶ丘（神奈川）
52 上越高校（新潟）
53 山本学園（山形）
54 五所川原第一（青森）
55 安房（千葉）
56 庄内農業（山形）
57 四ツ葉学園（群馬）
58 会津学鳳（福島）
59 白鷗大学足利（栃木）
60 明成（宮城）
61 上水（東京）
62 帝京長岡（新潟）
63 城北埼玉（埼玉）
64 龍谷富山（富山）
65 本庄第一（埼玉）
66 常総学院（茨城）
67 流経大柏（千葉）
68 浜松聖星（静岡）
69 酒田光陵（山形）
70 磐城（福島）
71 沼田（群馬）
72 文星芸大（栃木）
73 神港学園（兵庫）
74 新潟商業（新潟）
75 正則学園（東京）
76 新潟青陵（新潟）
77 中央学院（千葉）
78 金市工業（石川）
79 東京農大三（埼玉）
80 東京農大二（群馬）
81 八幡工業（滋賀）
82 吉原（静岡）
83 鎌倉学園（神奈川）
84 成東（千葉）
85 仙台育英学園（宮城）
1-1
1-2
1-3
1-4
1-5
1-6
1-7
1-8
1-9
1-10
2-1
2-2
2-3
2-4
2-5
2-6
2-7
2-8
2-9
3-1
3-2
3-3
3-4
3-5
3-6
3-7
3-8
3-9
3-10
3-11
3-12
4-1
4-2
4-3
4-4
4-5
4-6
4-7
4-8
4-9
4-10
4-11
4-12
5-1
5-2
5-3
5-4
5-5
5-6
5-7
5-8
5-9
5-10
5-15
5-16
6-1
6-2
6-3
6-4
6-5
6-6
6-7
6-8
6-9
6-15
7-1
7-2
7-3
7-4
7-5
7-6
7-7
7-8
7-9
8-1
8-2
8-3
8-4
8-5
8-6
8-7
8-8
8-9
8-10

女子団体組合せ

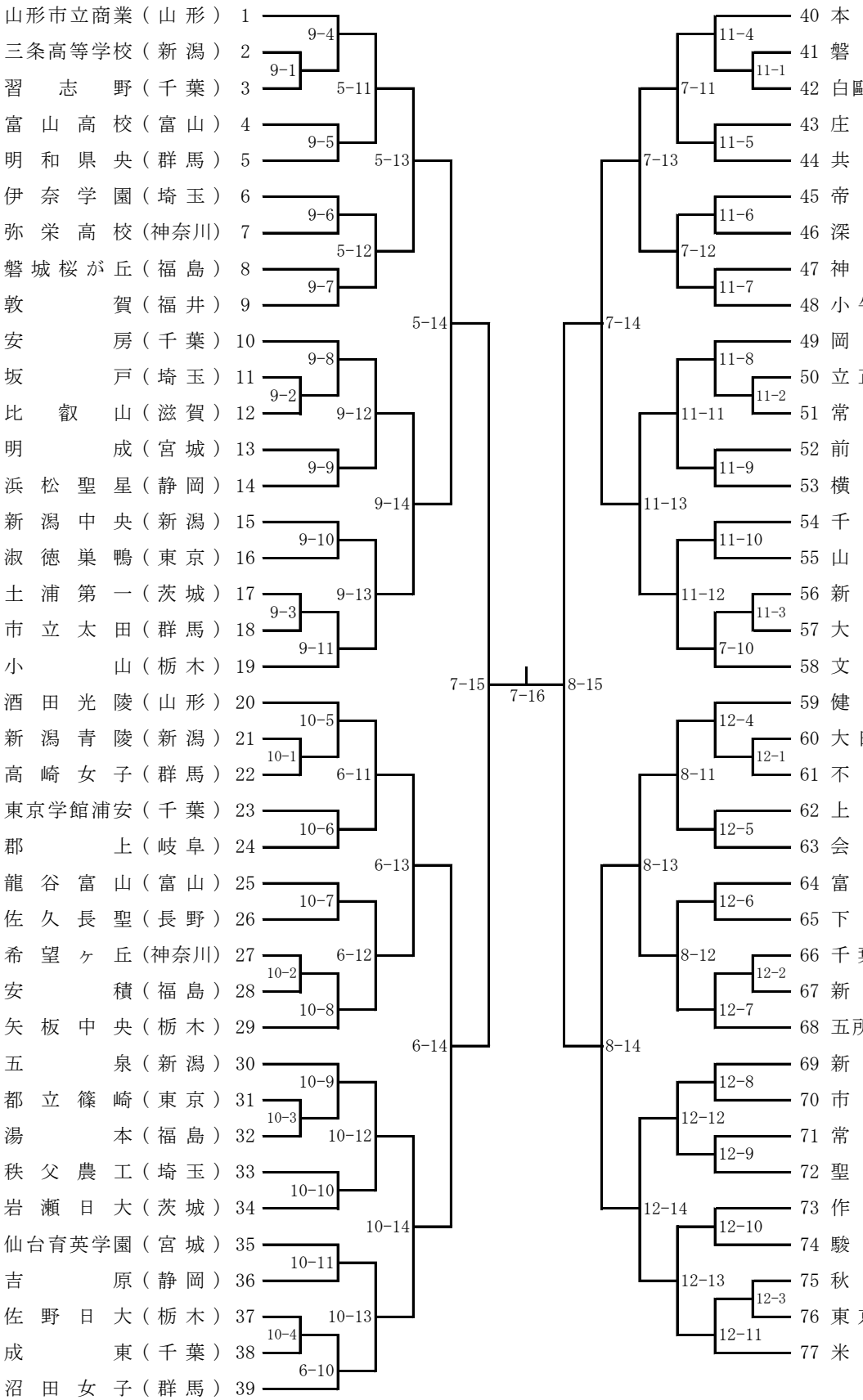
山形市立商業（山形） 1
三条高等学校（新潟） 2
習志野（千葉） 3
富山高校（富山） 4
明和県央（群馬） 5
伊奈学園（埼玉） 6
弥栄高校（神奈川） 7
磐城桜が丘（福島） 8
敦賀（福井） 9
安房（千葉） 10
坂戸（埼玉） 11
比叡山（滋賀） 12
明成（宮城） 13
浜松聖星（静岡） 14
新潟中央（新潟） 15
淑徳巣鴨（東京） 16
土浦第一（茨城） 17
市立太田（群馬） 18
小山（栃木） 19
酒田光陵（山形） 20
新潟青陵（新潟） 21
高崎女子（群馬） 22
東京学館浦安（千葉） 23
郡上（岐阜） 24
龍谷富山（富山） 25
佐久長聖（長野） 26
希望ヶ丘（神奈川） 27
安積（福島） 28
矢板中央（栃木） 29
五泉（新潟） 30
都立篠崎（東京） 31
湯本（福島） 32
秩父農工（埼玉） 33
岩瀬日大（茨城） 34
仙台育英学園（宮城） 35
吉原（静岡） 36
佐野日大（栃木） 37
成東（千葉） 38
沼田女子（群馬） 39
40 本庄第一（埼玉）
41 磐城（福島）
42 白鷗大学足利（栃木）
43 庄内農業（山形）
44 共愛学園（群馬）
45 帝京長岡（新潟）
46 深川（東京）
47 神港学園（兵庫）
48 小牛田農林（宮城）
49 岡崎城西（愛知）
50 立正大立正（東京）
51 常総学院（茨城）
52 前橋商業（群馬）
53 横浜創英（神奈川）
54 千葉明徳（千葉）
55 山形城北（山形）
56 新潟高校（新潟）
57 大宮東（埼玉）
58 文星女子（栃木）
59 健大高崎（群馬）
60 大田原女子（栃木）
61 不動岡（埼玉）
62 上水（東京）
63 会津学鳳（福島）
64 富山北部（富山）
65 下妻第一（茨城）
66 千葉経大附（千葉）
67 新潟明訓（新潟）
68 五所川原第一（青森）
69 新潟商業（新潟）
70 市立柏（千葉）
71 常磐（群馬）
72 聖ドミニコ（宮城）
73 作新学院（栃木）
74 駿河総合（静岡）
75 秋田南（秋田）
76 東京農大三（埼玉）
77 米沢中央（山形）
9-4
9-1
5-11
9-5
5-13
9-6
5-12
9-7
5-14
9-8
9-2
9-12
9-9
9-14
9-10
9-13
9-3
9-11
7-15
7-16
8-15
10-5
10-1
6-11
10-6
6-13
10-7
6-12
10-2
10-8
6-14
10-9
10-3
10-12
10-10
10-14
10-11
10-13
10-4
6-10
11-4
11-1
7-11
11-5
7-13
11-6
7-12
11-7
7-14
11-8
11-2
11-11
11-9
11-13
11-10
11-12
11-3
7-10
12-4
12-1
8-11
12-5
8-13
12-6
8-12
12-2
12-7
8-14
12-8
12-12
12-9
12-14
12-10
12-13
12-3
12-11