女子団体戦組合せ

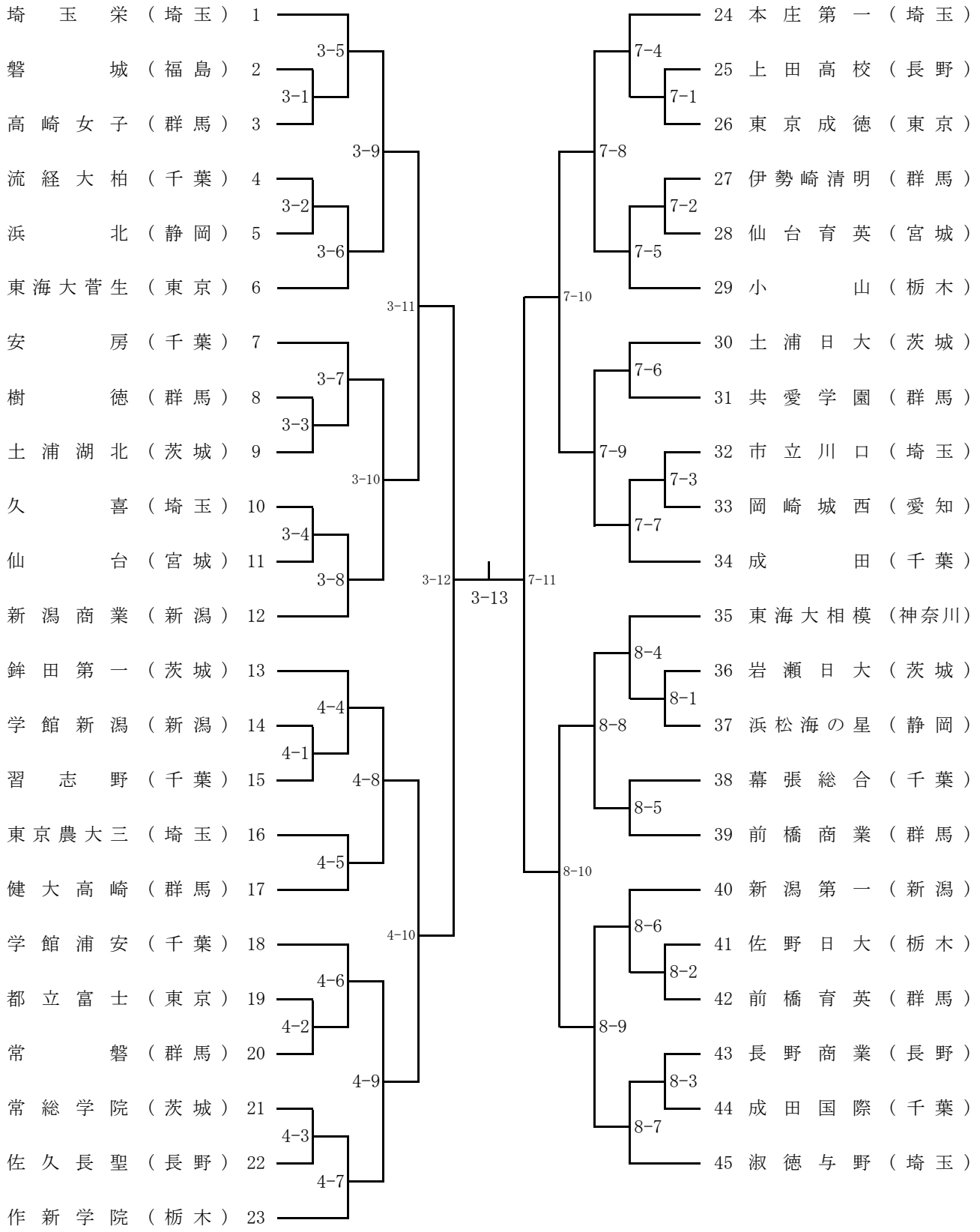
埼玉栄（埼玉）1
磐城（福島）2
高崎女子（群馬）3
流経大柏（千葉）4
浜北（静岡）5
東海大菅生（東京）6
安房（千葉）7
樹徳（群馬）8
土浦湖北（茨城）9
久喜（埼玉）10
仙台（宮城）11
新潟商業（新潟）12
鉾田第一（茨城）13
学館新潟（新潟）14
習志野（千葉）15
東京農大三（埼玉）16
健大高崎（群馬）17
学館浦安（千葉）18
都立富士（東京）19
常磐（群馬）20
常総学院（茨城）21
佐久長聖（長野）22
作新学院（栃木）23
24 本庄第一（埼玉）
25 上田高校（長野）
26 東京成徳（東京）
27 伊勢崎清明（群馬）
28 仙台育英（宮城）
29 小山（栃木）
30 土浦日大（茨城）
31 共愛学園（群馬）
32 市立川口（埼玉）
33 岡崎城西（愛知）
34 成田（千葉）
35 東海大相模（神奈川）
36 岩瀬日大（茨城）
37 浜松海の星（静岡）
38 幕張総合（千葉）
39 前橋商業（群馬）
40 新潟第一（新潟）
41 佐野日大（栃木）
42 前橋育英（群馬）
43 長野商業（長野）
44 成田国際（千葉）
45 淑徳与野（埼玉）
3-5
3-1
3-9
3-2
3-6
3-11
3-7
3-3
3-10
3-4
3-8
3-12
3-13
4-4
4-1
4-8
4-5
4-10
4-6
4-2
4-9
4-3
4-7
7-4
7-1
7-8
7-2
7-5
7-10
7-6
7-9
7-3
7-7
7-11
8-4
8-1
8-8
8-5
8-10
8-6
8-2
8-9
8-3
8-7